iGarden
Artful Living Technology

NICE POOL

FAIRLAND®

W pełni inwerterowy osuszacz powietrza

# *INVERTER-PLUS*

# INSTRUKCJA MONTAŻU I OBSŁUGI

Tłumaczenie instrukcji oryginalnej

NicePool Sp. z o.o., ul. Mokronoska 2, 52-407 Wrocław
Tel.: 600 753 709; 604 129 293
biuro@nicepool.pl, www.nicepool.pl

**Prowadzenie działalności bez szkody dla środowiska i przestrzeganie zasad prawidłowego postępowania ze zużytym sprzętem elektrycznym i elektronicznym to dla nas priorytet. Każdy z nas jest użytkownikiem sprzętu elektrycznego i elektronicznego, a co za tym idzie potencjalnym wytwórcą niebezpiecznego dla ludzi i środowiska odpadu! Z drugiej strony zużyty sprzęt to cenny materiał, z którego możemy odzyskać surowce takie jak miedź, cyna, szkło, żelazo, a nawet złoto i srebro.**

## W trosce o środowisko naturalne, informujemy o systemie zbierania zużytego sprzętu elektrycznego i elektronicznego.

Podstawa prawna: art. 13 ust. 1 i 2, pkt 1 i 2 oraz art. 39, ustawy z dnia 11 września 2015 r. *o zużytym sprzęcie elektrycznym i elektronicznym*

### 1 Zostaw zużyty sprzęt w sklepie, w którym kupujesz nowe urządzenie

Każdy sklep ma obowiązek nieodpłatnego przyjęcia starego sprzętu, jeżeli kupimy w nim nowy sprzęt tego samego rodzaju i pełniący tą samą funkcję.

### 2 Zostaw małogabarytowy zużyty sprzęt w dużym markecie bez konieczności kupowania nowego

Sklepy o powierzchni sprzedaży sprzętu przeznaczonego dla gospodarstw domowych wynoszącej min. 400 $m^2$, są zobowiązane do nieodpłatnego przyjęcia w tej jednostce lub w jej bezpośredniej bliskości zużytego sprzętu pochodzącego z gospodarstw domowych, którego żaden z zewnętrznych wymiarów nie przekracza 25 cm, bez konieczności zakupu nowego sprzętu przeznaczonego dla gospodarstw domowych.

### 3 Oddaj zużyty sprzęt elektryczny i elektroniczny w miejscu dostawy

Dystrybutor, dostarczając nabywcy sprzęt przeznaczony dla gospodarstw domowych, obowiązany jest do nieodpłatnego odbioru zużytego sprzętu pochodzącego z gospodarstw domowych w miejscu dostawy tego sprzętu, o ile zużyty sprzęt jest tego samego rodzaju i pełnił te same funkcje co sprzęt dostarczony.

### 4 Odnieś zużyty sprzęt do punktu zbierania

Informację o najbliżej lokalizacji znajdziecie Państwo na gminnej stronie internetowej lub tablicy ogłoszeń urzędu gminy.

### 5 Zostaw sprzęt w punkcie serwisowym

Jeżeli naprawa sprzętu jest nieopłacalna lub niemożliwa ze względów technicznych, serwis jest zobowiązany do nieodpłatnego przyjęcia tego urządzenia.

### 6 Rola użytkowników sprzętu gospodarstwa domowego

Gospodarstwa domowe spełniają kluczową rolę w systemie zagospodarowania odpadów zużytego sprzętu elektrycznego i elektronicznego z uwagi na możliwość bezpośredniego przekazywania tego rodzaju odpadów do uprawnionych punktów zbierania oraz eliminację niepożądanych i szkodliwych nawyków społecznych skutkujących pozostawianiem zużytego sprzętu elektrycznego i elektronicznego w miejscach do tego nieprzewidzianych i nieprzystosowanych.

**Zebrany sprzęt trafia do specjalistycznych zakładów przetwarzania, gdzie poddawane są procesom usunięcia z niego składników niebezpiecznych. Pozostałe elementy są odzyskiwane i poddane recyklingowi. Każde urządzenie zasilane prądem lub bateriami powinno być oznakowane symbolem przekreślonego kosza:**

**Symbol przekreślonego kosza na śmieci umieszczany na sprzęcie, opakowaniu lub dokumentach do niego dołączonych oznacza, że produktu nie wolno wyrzucać łącznie z innymi odpadami. Obowiązkiem użytkownika jest przekazanie zużytego sprzętu do wyznaczonego punktu zbiórki w celu właściwego jego przetworzenia. Oznakowanie oznacza jednocześnie, że sprzęt został wprowadzony do obrotu po dniu 13 sierpnia 2005 r.**

# PODSUMOWANIE

***INFORMACJE DLA UŻYTKOWNIKÓW ……. S.3-S.10***

**1. INFORMACJE OGÓLNE** 3

1.1. Nazwa części 3

1.2. Lista akcesoriów 4

1.3. Wymiary 4

**2. OBSŁUGA** 5

2.1. Instrukcja obsługi panelu sterowania 5

**3. SPECYFIKACJA TECHNICZNA** 10

1. Montaż i konserwacja 11

1.1. O czym należy pamiętać przed przystąpieniem do montażu 11

1.2. Instrukcje 13

1.3. Inspekcja po montażu 18

1.4. Codzienna konserwacja 19

2. ROZWIĄZYWANIE NAJCZĘŚCIEJ WYSTĘPUJĄCYCH PROBLEMÓW 19

3. KOD BŁĘDU 20

4. Ustawienia WiFi 21

Dokładnie przeczytaj instrukcję i zachowaj ją na wypadek potrzeby skorzystania z niej w przyszłości. Niniejsza instrukcja zawiera istotne informacje dotyczące optymalnego użytkowania oraz konserwowania urządzenia. Urządzenie nie może być używane przez osoby (w tym dzieci) o ograniczonych zdolnościach fizycznych, sensorycznych lub umysłowych oraz osoby nie posiadające odpowiedniej wiedzy i doświadczenia, o ile nie działają pod nadzorem osoby odpowiedzialnej za ich bezpieczeństwo lub nie są instruowane przez tę osobę, jak obsługiwać urządzenie.

## Ostrzeżenie：

a. Przed przystąpieniem do montażu, obsługi oraz konserwacji urządzenia zapoznaj się z poniższymi wskazówkami.
b. Montaż, demontaż oraz konserwacja osuszacza powinny być przeprowadzane przez wykwalifikowany personel, zgodnie z wytycznymi zawartymi w niniejszej instrukcji obsługi.
c. Przed oraz po zamontowaniu urządzenia przeprowadź test szczelności.

## 1. Przeznaczenie

a. Osuszacz może być montowany i demontowany wyłącznie przez profesjonalny personel. Zabronione jest demontowanie oraz ponowne montowanie osuszacza bez pozwolenia.
b. Zadbaj o to, by nic nie blokowało wlotów oraz wylotów powietrza znajdujących się w obudowie osuszacza.

## 2. Montaż

a. Osuszacz należy montować z dala od źródeł ognia.

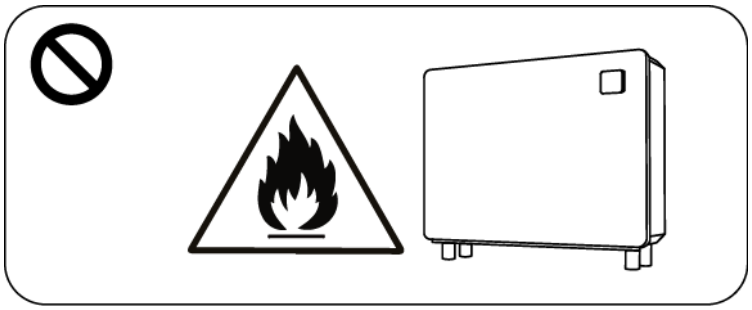

b. Przestrzeń robocza musi być przewiewna.

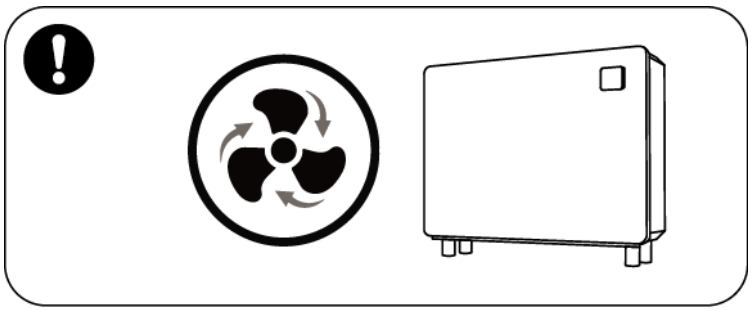

c. Przed przystąpieniem do spawania należy dokładnie odkurzyć przestrzeń roboczą. Zabronione jest wykonywanie prac spawalniczych w otwartej przestrzeni. Prace spawalnicze mogą być wykonywane wyłącznie przez wykwalifikowany do tego personel w profesjonalnym punkcie serwisowym.

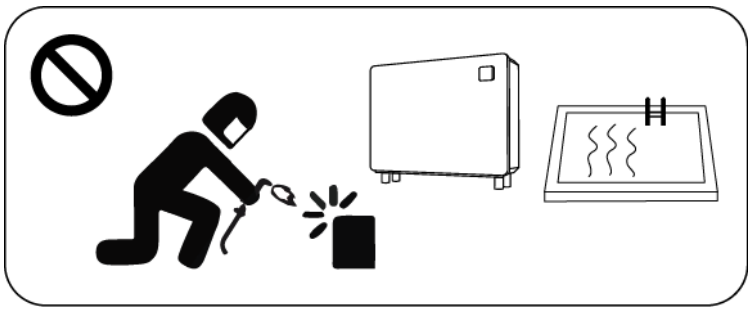

d. W razie wycieku gazu R32 należy zaniechać montażu, a produkt zwrócić do autoryzowanego serwisu w celu naprawy.

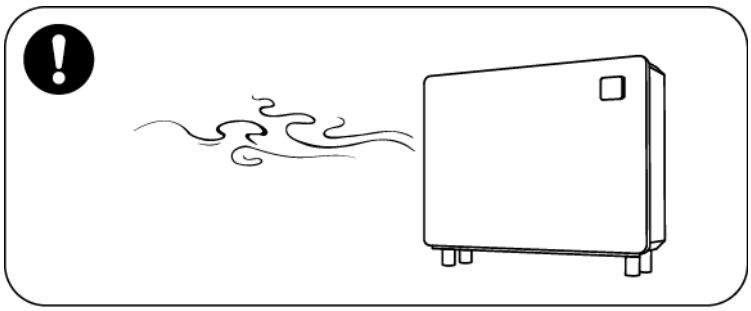

## 3. Transport i przechowywanie

a. Zabronione jest owijanie urządzenia folią na czas transportu.
b. Podczas transportowania osuszacza samochodem należy utrzymywać stałą prędkość, ponieważ nagłe przyspieszanie i hamowanie może być powodem uszkodzeń mechanicznych.
c. Osuszacz należy przechowywać z dala od źródeł ognia.
d. Miejsce przechowywania osuszacza musi być dobrze oświetlone, przestrzenne, przewiewne i wyposażone w wentylację.

## 4. Pouczenie dotyczące konserwacji

a. Jeśli konieczne jest złomowanie lub przeprowadzenie konserwacji, skontaktuj się z najbliższą autoryzowaną stacją serwisową.
b. Wymagania dotyczące kwalifikacji
Osoby usuwające czynnik chłodniczy z urządzenia muszą posiadać odpowiednie uprawnienia wydawane przez upoważnioną do tego organizację.
c. Podczas konserwacji urządzenia oraz napełniania go czynnikiem chłodniczym R32 należy ściśle przestrzegać zaleceń producenta oraz stosować się do treści instrukcji serwisowej.

# 1. INFORMACJE OGÓLNE

## 1.1. Nazwa części

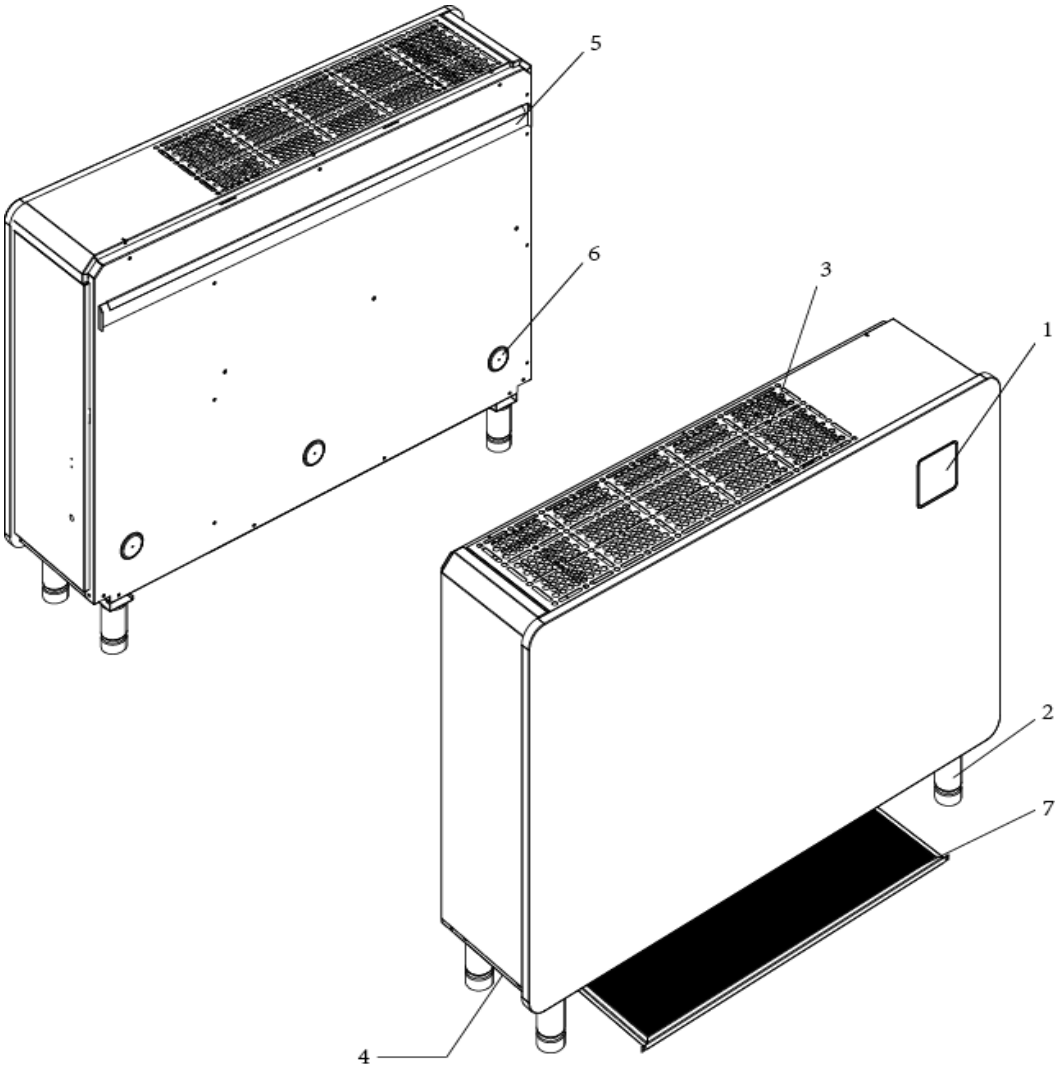


| Lp. | Nazwa |
|---|---|
| 1 | Panel sterowania |
| 2 | Nóżki |
| 3 | Wylot powietrza |
| 4 | Wlot powietrza (pod spodem) |
| 5 | Uchwyt do mocowania na ścianie |
| 6 | Podkładka |
| 7 | Filtr oraz uchwyt filtra |

## 1.2. Lista akcesoriów

Podkładka x3，Nóżki x4，Rura spustowa x1 (2m)，Listwa do zawieszania x1，Instrukcja obsługi

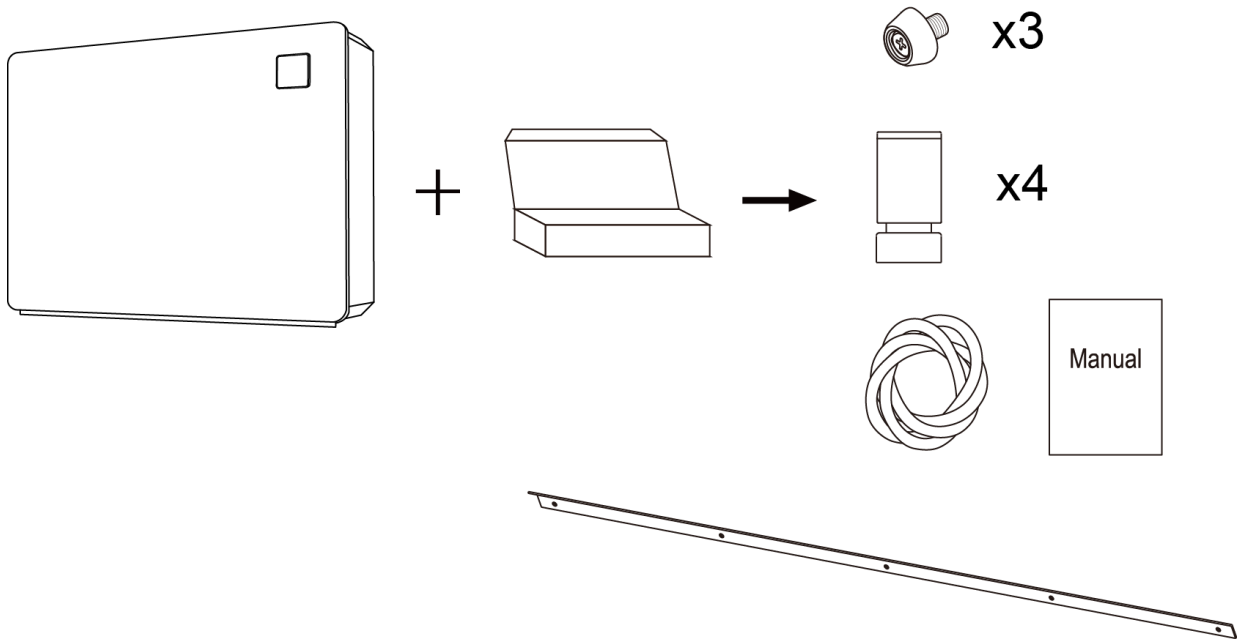


## 1.3. Wymiary

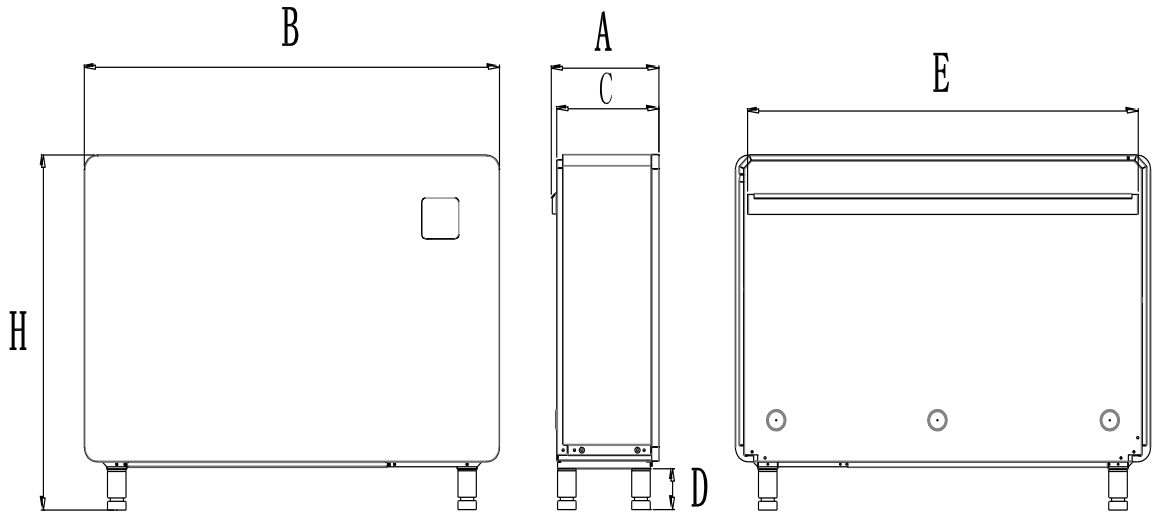


| Wymiary / Nazwa / Model | A | B | C | D | E | H |
|---|---|---|---|---|---|---|
| IDHR60 | 291 | 850 | 276 | 100 | 784 | 870 |
| IDHR96 | 291 | 1120 | 276 | 100 | 1054 | 870 |
| IDHR120 | 291 | 1220 | 276 | 100 | 1154 | 870 |

# 2. OBSŁUGA

## 2.1. Instrukcja obsługi panelu sterowania

| SYMBOL | OPIS | FUNKCJA |
|---|---|---|
| ⏻ | Przycisk ON/OFF | Wciśnij przycisk, by włączyć/wyłączyć osuszacz powietrza |
| ⇄ | Tryb | W przypadku osuszacza wyposażonego wyłącznie w funkcję osuszania, wciśnij ⇄, by wybrać pomiędzy trybem pracy Smart/Silence. |
| ⏲ | Timer | Wciśnij, by skonfigurować timer |
| ▲▼ | Strzałki góra/dół | Zmiana wartości parametrów |

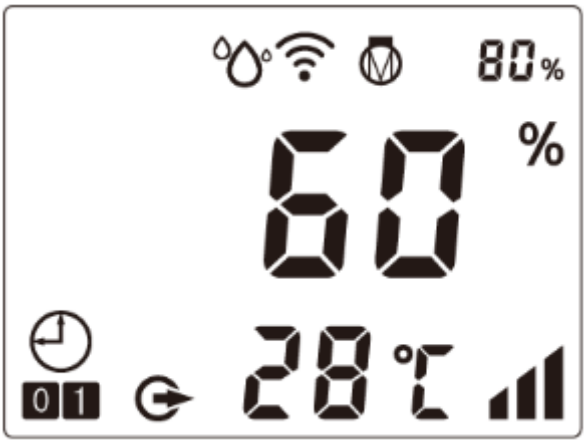


| | |
|---|---|
| 💧 | Tryb osuszania |
| 80% | Poziom obciążenia sprężarki |

## *INFORMACJE DLA UŻYTKOWNIKÓW*

| | |
|---|---|
| | Łączność Wi-Fi |
| 28℃ | Temperatura powietrza |
| 60 % | Wilgotność powietrza |
| | Tryb |
| 01 | Czasomierz |

1. Gdy osuszacz jest włączony, wciśnij dowolny przycisk, by podświetlić klawiaturę i przejść do jego obsługi.

   Gdy osuszacz jest wyłączony, wciśnij , by podświetlić klawiaturę i przejść do jego obsługi.

2. Przycisk wyboru trybu

   Wyłącznie w trybie osuszania: Wciśnij raz， by dokonać wyboru pomiędzy lub .

   Tryb smart : Sprężarka pracuje w zakresie 100%～20%

   Tryb cichy : Sprężarka pracuje w zakresie 80%～20%

3. Ustawienie poziomu temperatury/wilgotności

(1) Wyłącznie w trybie osuszania:

   Strzałki ▲ oraz ▼ umożliwiają zmianę parametrów wilgotności. Wilgotność można regulować w przedziale 30-95%.

4. Konfiguracja timera

(1) Ustawianie czasu uruchomienia Kiedy osuszacz jest włączony lub wyłączony, wciśnij , by wejść do ustawień timera; w tym samym czasie zaczną świecić się ikony 01 oraz 1, co będzie oznaczało, że timer znajduje się w trybie konfiguracji. Wciśnij jednocześnie ▲ oraz ▼, by ustawić godzinę uruchomienia urządzenia na podstawie timera. Następnie wciśnij , by ustawić wartość minut wciskając ▲ lub ▼. Następnie trzykrotnie wciśnij , aż 1 zaświeci się światłem stałym. Godzina uruchomienia urządzenia na podstawie timera została

ustawiona. (Jeśli nie wciśniesz ▲ lub ▼ w celu ustawienia czasu, tryb zostanie wyłączony, urządzenie opuści tryb konfiguracji i będziesz musiał zacząć proces na nowo).

(2) Ustawianie czasu wyłączenia urządzenia na podstawie timera Kiedy osuszacz jest włączony lub wyłączony, wciśnij ⏲, by wejść do ustawień czasomierza timera; w tym samym czasie zaczną świecić się ikony 01 oraz 1. Dwukrotnie wciśnij ⏲, by przejść do ustawień wyłączenia urządzenia na podstawie timera. Migająca ikonka 0 oznacza, że aktywowano ustawienie liczby godzin, którą można zmieniać przyciskami ▲ oraz ▼. Ponowne wciśnięcie ⏲ umożliwia ustawienie liczby minut, którą można zmieniać przyciskami ▲ oraz ▼. Po wpisaniu żądanej wartości wciśnij ⏲; 0 zaświeci się światłem stałym, co będzie oznaczało, że godzina wyłączenia urządzenia na podstawie timera została ustawiona. (Jeśli nie wciśniesz ▲ lub ▼ w celu ustawienia czasu, tryb zostanie wyłączony, urządzenie opuści tryb konfiguracji i będziesz musiał zacząć proces na nowo).

(3) Ustawienie czasu włączenia i wyłączenia urządzenia na podstawie timera: Kiedy osuszacz jest włączony lub wyłączony, wciśnij ⏲, by wejść do ustawień timera; w tym samym czasie zaczną świecić się ikony 01 oraz 1, co będzie oznaczało, że timer znajduje się w trybie konfiguracji. Przyciskami ▲ oraz ▼ ustaw godzinę włączenia urządzenia. Po wciśnięciu ⏲ ustaw liczbę minut przy użyciu przycisku ▲ oraz ▼. Dwukrotnie wciśnij ⏲, by przejść do ustawień czasu wyłączenia urządzenia na podstawie timera. Migająca ikonka 0 oznacza, że aktywowano ustawienie liczby godzin, którą można zmieniać przyciskami ▲ oraz ▼. Ponowne wciśnięcie ⏲ umożliwia ustawienie liczby minut, którą można zmieniać przyciskami ▲ oraz ▼. Po wpisaniu żądanej wartości wciśnij ⏲ w celu potwierdzenia statusu oraz opuszczenia trybu. 0 oraz 1 będą świeciły się światłem stałym.

(4) Anulowanie funkcji timera: Wciśnij ⏲, by wejść do ustawień timera. Po skonfigurowaniu czasu włączenia lub wyłączenia urządzenia na podstawie timera, wciśnij ⏲, jeśli chcesz anulować

funkcję timera bez konieczności zmiany czasu.

(5) Timer działa na podstawie odliczania czasu i nie uruchamia się cyklicznie. Jeśli timer ustawiono na 12:30, oznacza to, że osuszacz uruchomi się automatycznie po upływie 12 godzin i 30 minut. W celu ponownego włączenia/wyłączenia urządzenia na podstawie timera konieczna jest jego ponowna konfiguracja.

5. Ustawienia WiFi

Zapoznaj się z informacjami na ostatniej stronie.

6. Funkcje zaawansowane (wyłącznie dla profesjonalnych techników)

6.1. Sprawdzanie statusu pracy

(1) Wciśnij i przytrzymaj przez 5 sekund, by wejść w tryb „sprawdzania statusu pracy". Na wyświetlaczu wyświetli się na zmianę status „C0" oraz odpowiadająca mu wartość.

(2) Sprawdź wszystkie statusy oraz odpowiadające im wartości dokonując wyboru przy użyciu ▲ oraz ▼. Następnie wciśnij , by wyjść z trybu „sprawdzania statusu pracy".

Tabela 1: Sprawdzanie statusu pracy

| Symbol | Objaśnienie | Jednostka |
|---|---|---|
| C0 | Temperatura powietrza na wlocie | °C |
| C1 | Temperatura powietrza na wylocie | °C |
| C2 | Względna wilgotność powietrza | °C |
| C3 | Temperatura gazów wylotowych | °C |
| C4 | Temperatura wężownicy parownika | °C |
| C5 | Temperatura gazu na powrocie | °C |
| C6 | Temperatura płyty chłodzącej | °C |
| C9 | Prędkość obrotowa wiatraka DC | obroty/min. |

6.2. Sprawdzanie parametrów

(1) Jednocześnie wciśnij i przytrzymaj przez 5 sekund oraz ▲, by wejść w tryb „sprawdzanie parametrów". Na wyświetlaczu wyświetli się kod parametru „P0" oraz wartość parametru „0" lub „1", jak na przykład „P0 0" lub „P0 1".

(2) W trybie „sprawdzanie parametrów" wciśnij ▲ lub ▼, by sprawdzić parametry.

6.3. Zmiana parametrów

W trybie „sprawdzanie parametrów" wciśij , by wejść w tryb zmiany parametrów. Następnie

wciśnij ▲ lub ▼, by zmienić wartości parametrów. Następni wciśnij ⏲ w celu potwierdzenia zmiany i opuszczenia trybu „zmiana parametrów”. Następnie wciśnij ⏻, by opuścić tryb „sprawdzanie parametrów”.

6.4. Lista parametrów

| L.p. | Objaśnienie | Zakres parametru | Wielkość kroku |
|---|---|---|---|
| P0 | Funkcja grzania | 0 — nie / 1 — tak | 1 |
| P1 | Tryb pracy wiatraka | 0: Temperatura/wilgotność przejścia urządzenia w tryb pracy na wolnych obrotach<br>1: Temperatura/wilgotność zatrzymania urządzenia | 1 |
| P2 | Czas stałej pracy sprężarki przed przejściem w tryb odszraniania | 20 ~ 90min | 1 min |
| P3 | Temperatura uruchamiania odszraniania | -10 ~ 10°C | 1 °C |
| P4 | Czas trwania odszraniania | 1 ~ 12min | 1 min |
| P5 | Temperatura wyłączania odszraniania | 0 ~ 30°C | 1 °C |
| P6 | Kompensacja wilgotności | -5% ~ 5% | 1% |
| P10 | Kontrola prędkości obrotowej sprężarki | 0: Automatyczna<br>1: Manualna | 1 |
| P11 | Ustawienie prędkości obrotowej sprężarki | 15 ~ 110Hz | 1Hz |
| P12 | Temperatura przegrzania elektronicznego zaworu rozprężnego | -10 ~ 20°C | 1 |
| P13 | Tryb pracy elektronicznego zaworu rozprężnego | 0: Automatyczny<br>1: Manualny | 1 |
| P14 | Ustawienie otwarcia elektronicznego zaworu rozprężnego | 50 ~ 240 | 2 P |
| P15 | Funkcja pamięci wyłączenia zasilania | 0 — nie / 1 — tak | 1 |

# 3. SPECYFIKACJA TECHNICZNA

| **Model** | IDHR60 | IDHR96 | IDHR120 |
|---|---|---|---|
| Zalecana powierzchnia lustra wody (㎡)* | ≤25 | ≤40 | ≤50 |
| Zalecana powierzchnia miejsca pracy (㎡)* | 60-120 | 90-180 | 120-240 |
| Temperatura otoczenia (℃) | 10-38 | | |
| Wydajność (l/h) (temperatura powietrza 30℃, wilgotność względna 80%)* | 2,5 | 4,0 | 5,0 |
| Efektywność energetyczna osuszania (l/h.kW) (temperatura powietrza 30°C, wilgotność względna 80%)* | 4,00-3,40 | 4,53-4,05 | 4,50-3,68 |
| Wydajność (l/h) (temperatura powietrza 30℃, wilgotność względna 70%)* | 2,1 | 3,3 | 4,2 |
| Efektywność energetyczna osuszania (l/h.kW) (temperatura powietrza 30°C, wilgotność względna 70%)* | 3,34-3,00 | 4,00-3,50 | 3,86-3,25 |
| Opcjonalne grzanie elektryczne (kW) | 1,3 | 2,1 | 2,1 |
| Moc znamionowa (kW) (temperatura powietrza 30℃, wilgotność względna 80%)* | 0,11-0,73 | 0,17-0,99 | 0,22-1,36 |
| Prąd znamionowy (A) (temperatura powietrza 30℃, wilgotność względna 80%)* | 0,48-3,17 | 0,74-4,30 | 0,96-5,91 |
| Źródło zasilania | 230V/1Ph/50Hz | | |
| Ciśnienie akustyczne na wysokości 1m dB(A) | 38,3-45,6 | 40,3-45,8 | 39,9-46,4 |
| Przepływ powietrza ($m^3$/h) | 600 | 1000 | 1200 |
| Wymiary netto (mm) | 850×291×770 | 1120×291×770 | 1220×291×770 |
| Waga netto | 53 | 68 | 72 |

1. Ten produkt działa zgodnie ze specyfikacją wyłącznie wtedy, gdy temperatura otoczenia wynosi 10 °C ~ 38 °C. Jeśli temperatura otoczenia przekroczy ten przedział, urządzenie może nie działać zgodnie ze specyfikacją. Należy pamiętać, że na efektywność pracy osuszacza wpływają warunki, w jakich pracuje.
2. Ponieważ stale ulepszamy nasz produkt, istotne parametry jego pracy mogą ulegać zmianie bez konieczności informowania o tym użytkownika. Pozostałe informacje umieściliśmy na tabliczce znamionowej.

# 1. Montaż i konserwacja

⚠ Montaż osuszacza powietrza należy powierzyć wykwalifikowanemu do tego personelowi. Użytkownicy nie posiadają kwalifikacji niezbędnych do montażu urządzenia, a niewłaściwie zamontowany osuszacz może ulec uszkodzeniu oraz stanowić zagrożenie dla użytkownika.

## 1.1. O czym należy pamiętać przed przystąpieniem do montażu

Produkt ten może być wykorzystywany wyłącznie do osuszania powietrza na basenach. Dla jego właściwej pracy konieczne jest zapewnienie cyrkulacji powietrza w przestrzeni roboczej.

1.1.1. Osuszacz powietrza należy przechowywać oraz transportować w pozycji pionowej.

1.1.2. Urządzenie jest przeznaczone wyłącznie do osuszania powietrza. Wypełnianie go gazami palnymi lub mętnymi jest surowo zabronione.

1.1.3. Właściwa konfiguracja temperatury oraz wilgotności powietrza pozwala uzyskać parametry otoczenia optymalne dla osób korzystających z basenu.

1.1.4. Nie należy blokować otworów wlotowych oraz wylotowych powietrza, ponieważ ograniczy to efektywność urządzenia, a w skrajnych przypadkach może doprowadzić do jego wyłączenia.

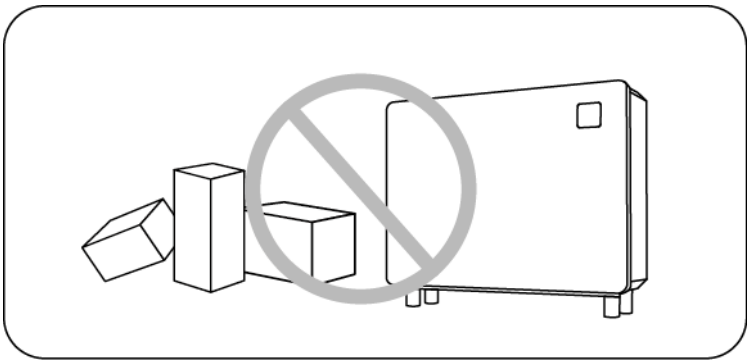

1.1.5. Zabronione jest wkładanie do otworów wlotowych oraz wylotowych dłoni lub jakichkolwiek przedmiotów, a także zdejmowanie obudowy osuszacza powietrza. Może to doprowadzić do obrażeń wywołanych szybko obracającym się wiatrakiem.

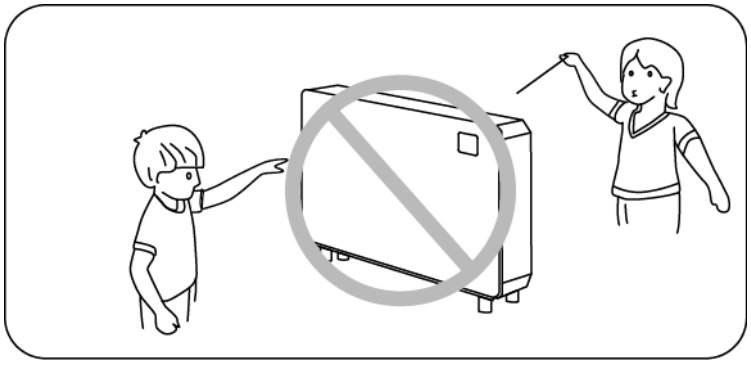

1.1.6. Zabronione jest przechowywanie w pobliżu osuszacza powietrza jakichkolwiek palnych gazów lub płynów, takich jak lakiery do włosów, farby, benzyna, itp. Nieprzestrzeganie tego zakazu może wywołać pożar.

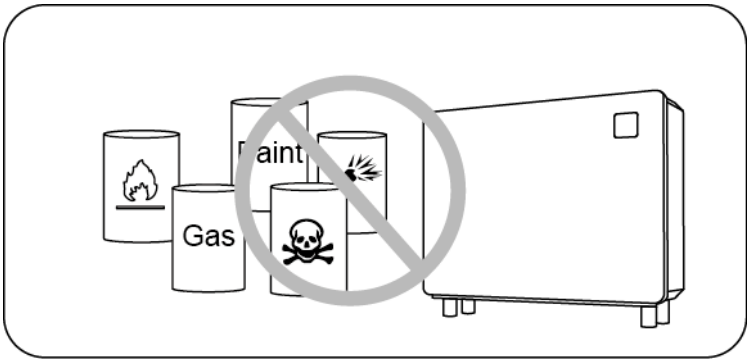


1.1.7. W przypadku wystąpienia jakichkolwiek niepokojących okoliczności, takich jak podejrzany hałas, zapach, dym wydobywający się z urządzenia lub nieszczelność, należy natychmiast odłączyć zasilanie i skontaktować się z lokalnym salonem sprzedaży. Zabronione jest podejmowanie się jakichkolwiek napraw przez użytkownika.

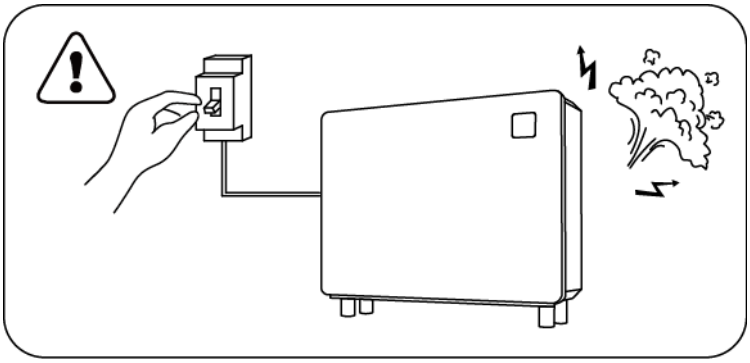

1.1.8. Wyłącznik zasilania powinien znajdować się poza zasięgiem dzieci.

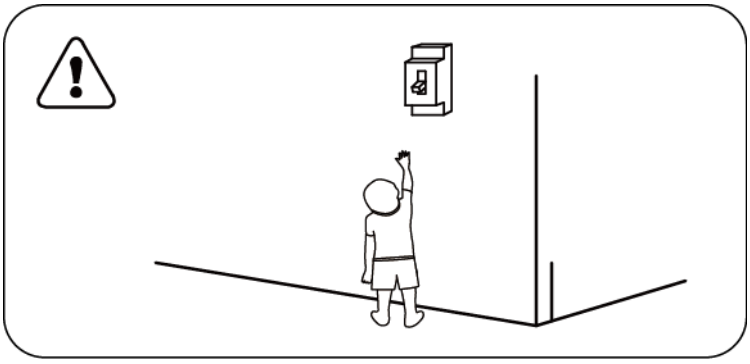

1.1.9. Podczas burzy należy odłączyć urządzenie od zasilania, ponieważ wyładowanie atmosferyczne może je uszkodzić.

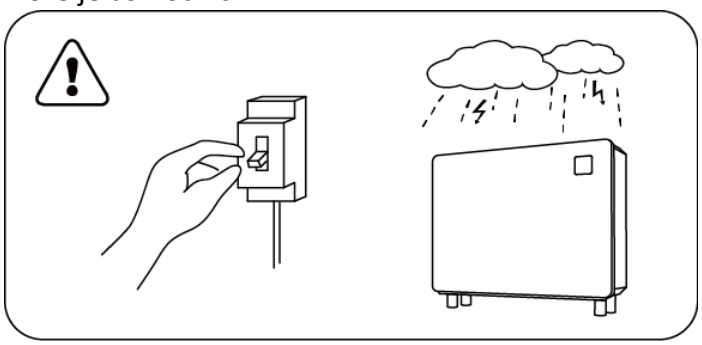

1.1.10. Zabronione jest mycie urządzenia bezpośrednim strumieniem wody.

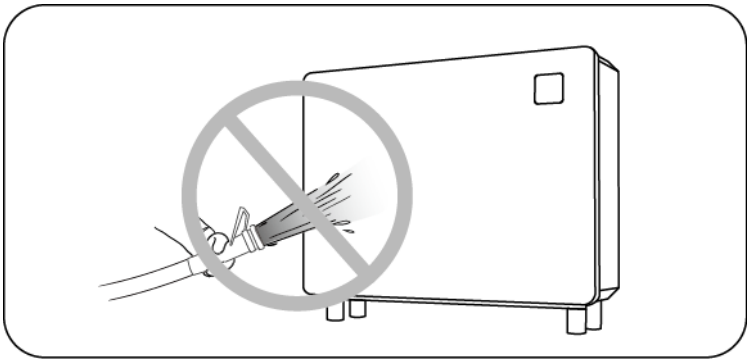

1.1.11. Urządzenie nie jest przeznaczone do użytku w miejscach ochrony eksponatów muzealnych oraz archiwach.

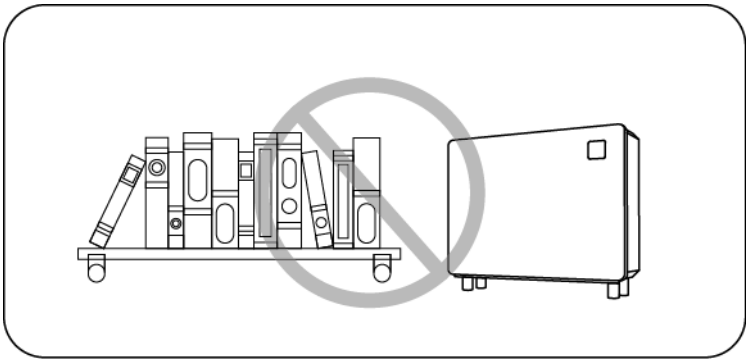

## 1.2. Instrukcje

**Urządzenie należy montować w przewiewnej przestrzeni**

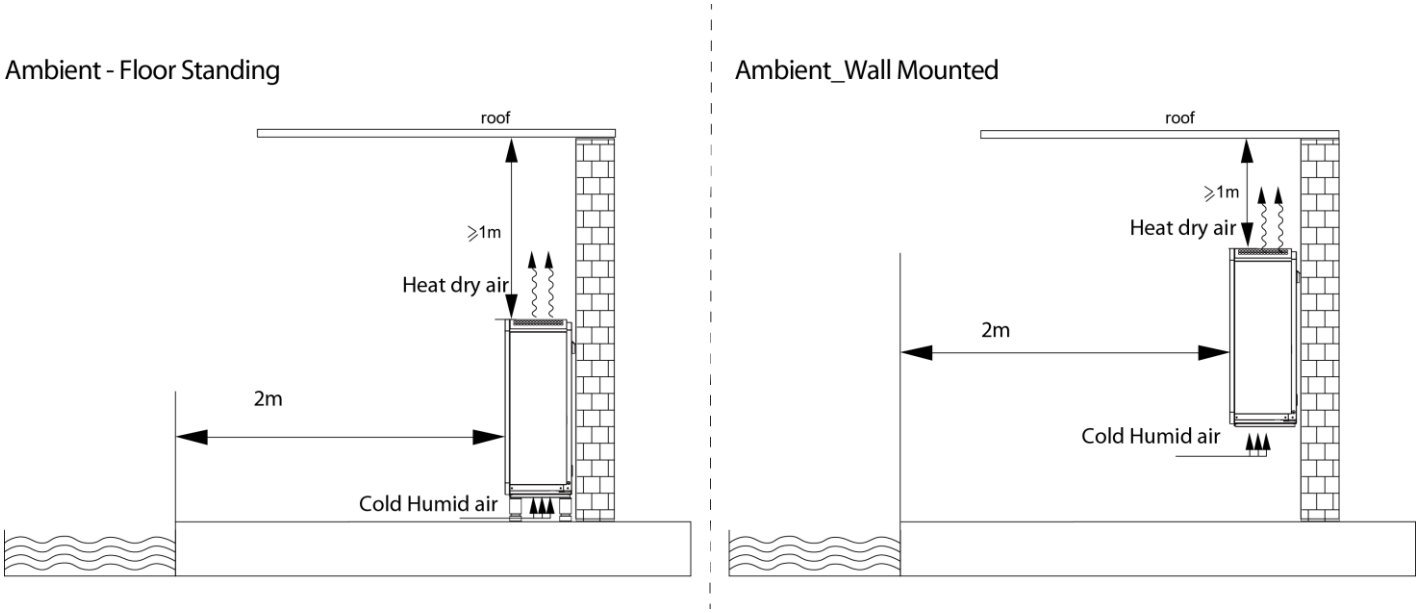


1.2.1. Montaż

(1) Osuszacz powietrza można montować na ścianie lub na ziemi.

(2) W przypadku montażu naściennego przymocuj stelaż do ściany przy użyciu kotew M6. Ściana, na której docelowo ma wisieć urządzenie, musi być twarda i wytrzymała. Nośność stelaża musi

odpowiadać wadze urządzenia, a materiał, z którego został wykonany, musi być odporny na korozję.

(3) Minimalna odległość pomiędzy basenem a osuszaczem musi wynosić 200 centymetrów. Nie umieszczaj w okolicy otworów wlotowych i wylotowych żadnych przedmiotów, które mogłyby je zablokować. Nie umieszczaj żadnych przeszkód w odległości 100 centymetrów od otworu wylotowego. Zablokowanie otworu wylotowego może skutkować obniżeniem wydajności osuszacza powietrza lub nawet doprowadzić do jego wyłączenia.

(4) W trakcie pracy osuszacza powietrza z dolnej płyty będzie wypływać skroplona woda. Umieść zestaw odpływowy w otworze odpływowym dolnej płyty, a następnie podłącz rurę odpływu, aby sprawnie odprowadzić skroploną wodę.

**Instrukcja montażu stopek oraz ustawienia osuszacza powietrza na ziemi:**

1. Dopasuj stopkę do otworu w obudowie osuszacza powietrza i przykręć zgodnie z ruchem wskazówek zegara (nie obracaj urządzenia w trakcie montażu!).

A：Przewód zasilający；B：Odpływ (do połączenia z rurami odpływowymi)

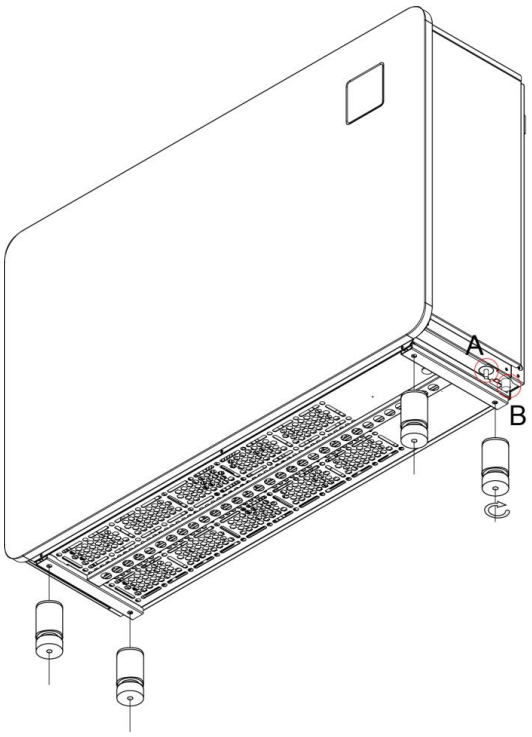


2. **Podłącz rurę opływową i przewód zasilający zgodnie ze schematem.**

**Instrukcja montażu naściennego:**

1. Na wybranej przez siebie ścianie zawieś stelaż urządzenia korzystając z kotew o średnicy 6mm.

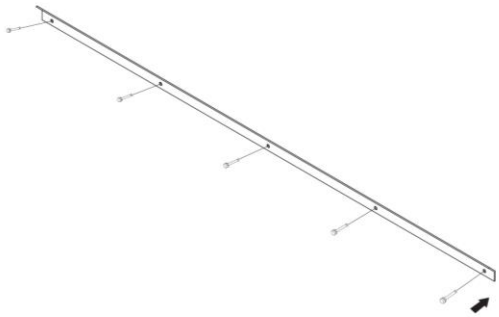

2. Umieść podkładki w obudowie po stronie, która będzie miała styczność ze ścianą

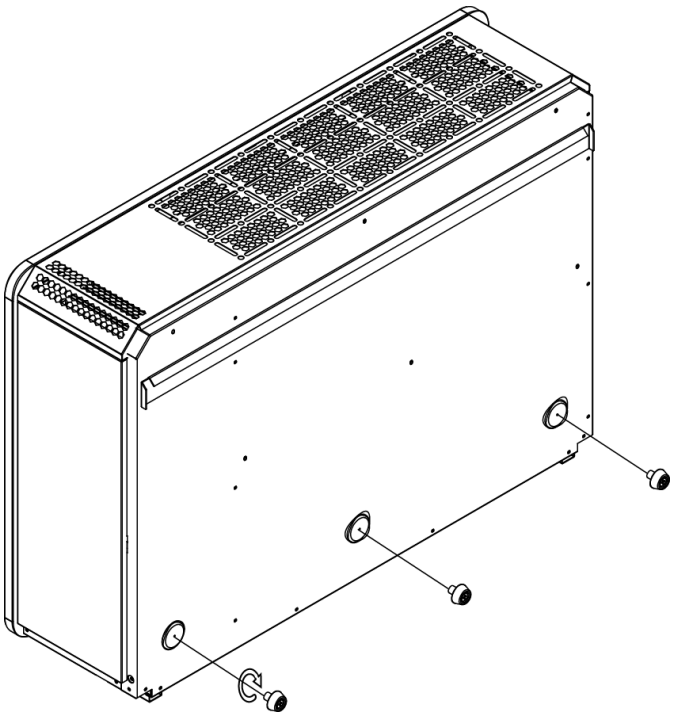

3. Zawieś listwę znajdującą się z tyłu obudowy na przymocowanym do ściany stelażu.

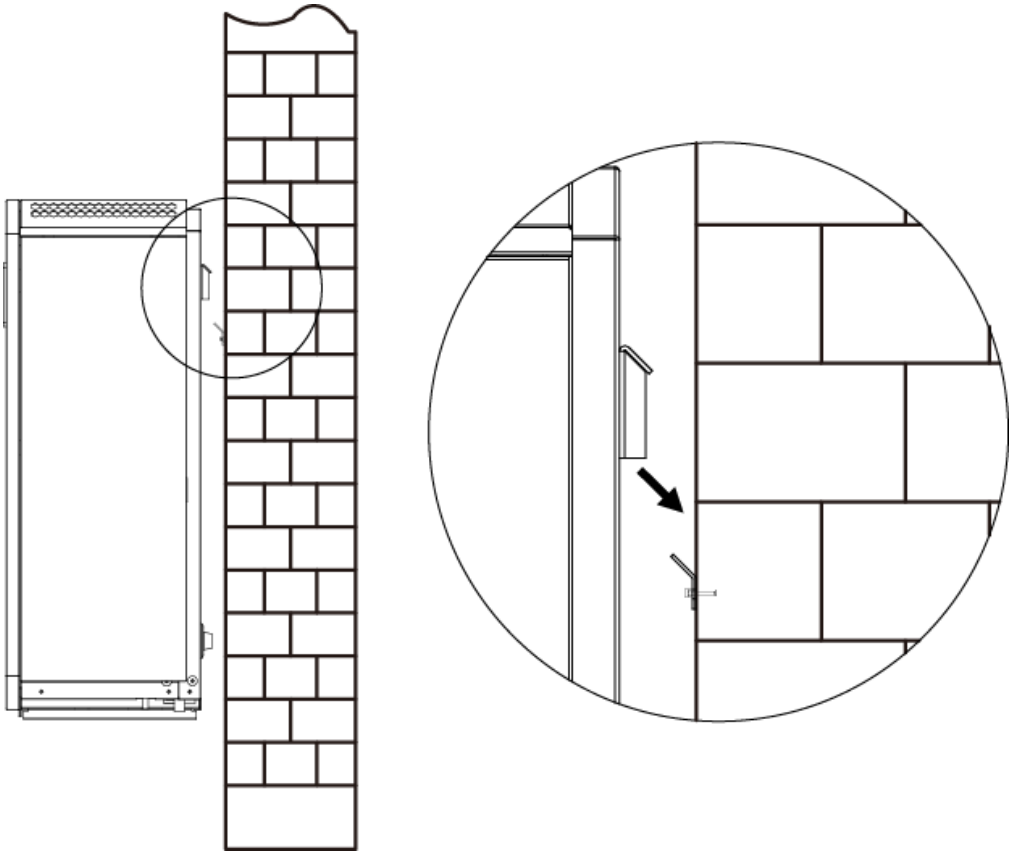

**Po zawieszeniu stelaża ostrożnie zawieś na nim urządzenie, powoli przybliżając je do ściany do momentu, aż podkładki nie spoczną na płaszczyźnie ściany.**

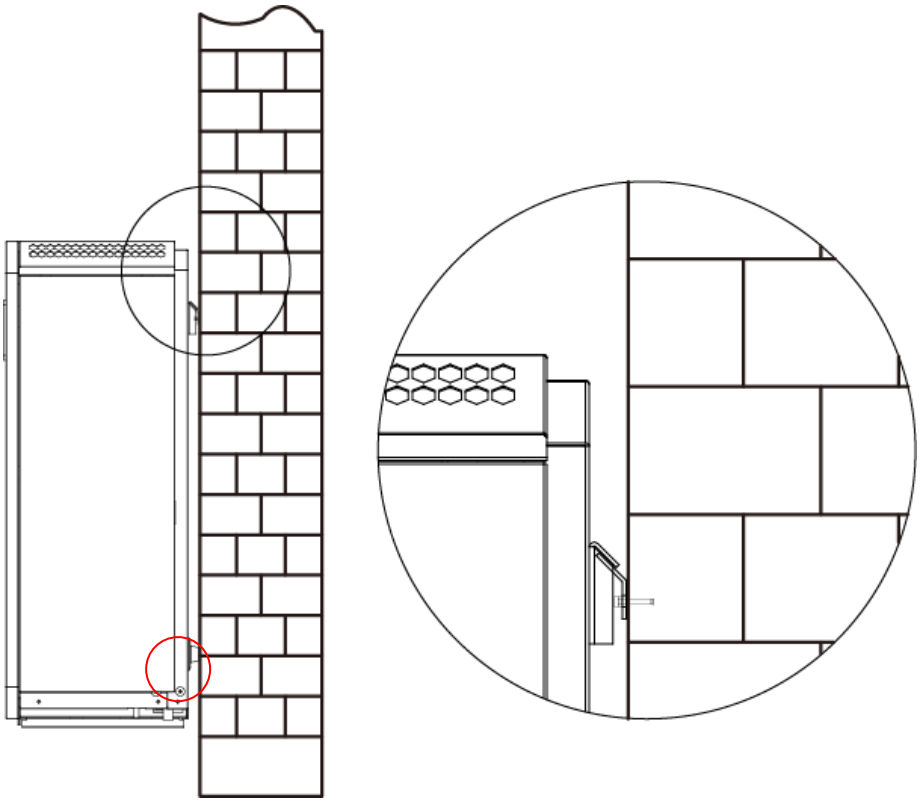

4. Podłącz rurę opływową i przewód zasilający zgodnie ze schematem.

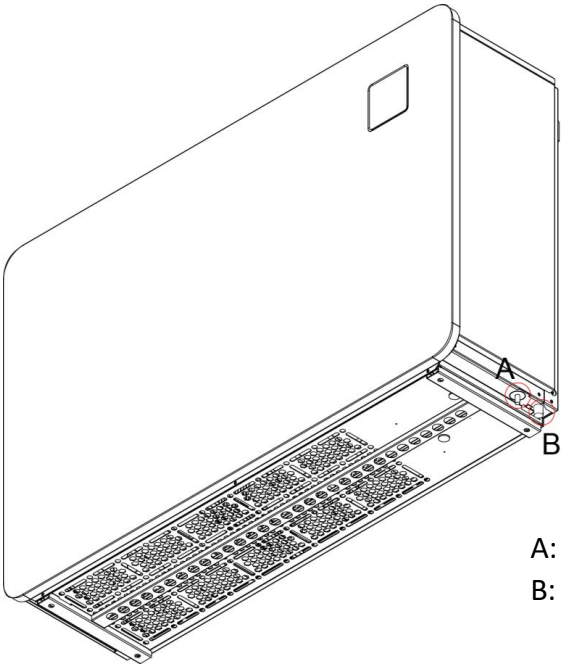


A: Przewód zasilający;
B: Odpływ (do połączenia z rurami odpływowymi)

1.2.2. Podłączenie urządzenia do zasilania

(1) Podłącz osuszacz powietrza do odpowiedniego źródła zasilania, którego napięcie odpowiada napięciu znamionowemu produktu.

(2) Osuszacz powietrza musi zostać uziemiony.

(3) Okablowanie powinni wykonywać wyłącznie wykwalifikowani do tego technicy, zgodnie z załączonym schematem.

(4) Zgodnie z wymaganiami odpowiednich norm technicznych dotyczących sprzętu elektrycznego obowiązujących w kraju użytkownika, należy skonfigurować urządzenia zabezpieczające przed upływem prądu (prąd roboczy upływu ≤30 mA).

(5) Poprowadź przewód zasilający oraz sygnałowy w sposób uporządkowany i zapobiegający ich splątaniu; weź pod uwagę warunki otoczenia (temperaturę powietrza, bezpośredni wpływ promieni słonecznych, opady deszczu, napięcie sieci zasilającej, długość przewodów, etc.)

(6) Można zastosować przewód o odpowiednio większym przekroju.

(7) Po podłączeniu wszystkich przewodów sprawdź poprawność ich poprowadzenia, a następnie podłącz urządzenie do źródła zasilania.

**Schemat okablowania**

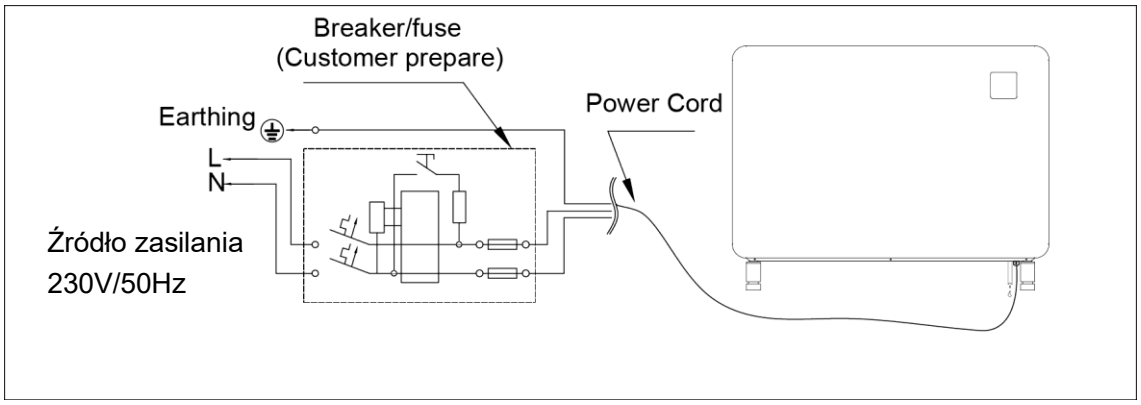


| Model | | IDHR60 | IDHR96 | IDHR120 |
|---|---|---|---|---|
| Wyłącznik automatyczny | Prąd znamionowy (A) | 8,0 | 10,0 | 12,0 |
| | Prąd znamionowy wyłącznika przeciwporażeniowego (mA) | 30 | 30 | 30 |
| Maksymalne natężenie prądu wejściowego (A) | | 6,5 | 8,0 | 9,5 |
| Bezpiecznik (A) | | 8,0 | 10,0 | 12,0 |
| Przewód zasilający ($mm^2$) | | 3x1,5 | 3x2,5 | 3x2,5 |

Uwaga: Powyższe informacje odpowiadają przewodowi zasilającemu o długości nie większej niż 10 metrów. W przypadku większej odległości od źródła zasilania należy zastosować przewód o większej średnicy.

## 1.3. Inspekcja po montażu

**Przed uruchomieniem osuszacza powietrza dokładnie sprawdź wszystkie przewody.**

1.3.1. Inspekcja przed uruchomieniem

(1) Sprawdź, czy osuszacz powietrza zamontowany na ścianie lub stojący na ziemi trzyma pion i poziom oraz czy została podłączona do niego rura odpływowa;

(2) Dokonaj inspekcji okablowania urządzenia oraz uziemienia, by sprawdzić, czy uziemienie oraz sposób poprowadzenia przewodów odpowiada załączonemu schematowi;

(3) Sprawdź, czy główny wyłącznik urządzenia jest właściwie podłączony;

(4) Sprawdź, czy ustawiono właściwą wartość wilgotności powietrza;

(5) Sprawdź, czy nie doszło do zablokowania wlotu oraz wylotu powietrza osuszacza.

1.3.2. Próbne uruchomienie

W pierwszej kolejności włącz zasilanie, a następnie podłącz urządzenie do źródła zasilania.

Dla celów bezpieczeństwa osuszacz powietrza został wyposażony w funkcję opóźnionego uruchomienia; po włączeniu osuszacza w pierwszej kolejności uruchomi się wiatrak, który będzie obracał się przez 3 minuty. Po upływie tego czasu załączy się sprężarka.

Gdy osuszacz powietrza rozpocznie pracę, sprawdź czy nie wydaje on żadnych niepokojących dźwięków.

### 1.4. Codzienna konserwacja

⚠ **Raz w roku urządzenie należy poddawać przeglądowi wykonywanemu przez wykwalifikowanego specjalistę.**

Przed przystąpieniem do konserwacji należy odłączyć osuszacz powietrza od źródła zasilania;

W przypadku wyłączenia osuszacza powietrza z użytku na dłuższy czas odłącz go od źródła zasilania i zabezpiecz płachtą, by do jego wnętrza nie dostał się kurz oraz pył.

Do czyszczenia osuszacza powietrza wykorzystuj wyłącznie domowe detergenty. NIGDY nie używaj w tym celu lotnych olejów, benzyny, rozpuszczalnika lub sproszkowanego sasafrasu.

## 2. ROZWIĄZYWANIE NAJCZĘŚCIEJ WYSTĘPUJĄCYCH PROBLEMÓW

| Typ awarii | Przyczyna | Rozwiązanie |
|---|---|---|
| **Osuszacz powietrza nie działa** | Brak zasilania | Poczekaj, aż zasilanie zostanie przywrócone |
| | Wyłączone zasilanie | Włącz zasilanie |
| | Przepalony bezpiecznik | Sprawdź bezpiecznik i wymień go w razie potrzeby |
| | Wyłącznik automatyczny znajduje się w pozycji „OFF” | Sprawdź i w razie konieczności przełącz wyłącznik automatyczny na pozycję „ON” |
| **Wiatrak się obraca, ale grzanie jest niewystarczające** | Zablokowany parownik | Usuń przeszkody |
| | Zablokowany wylot powietrza | Usuń przeszkody |
| | Urządzenie uruchamia się z trzyminutowym opóźnieniem | Czekaj cierpliwie |
| **Wyświetlacz włączony, ale urządzenie nie osusza powietrza** | Zadana wilgotność jest zbyt niska | Ustaw właściwą wilgotność |
| | Urządzenie uruchamia się z trzyminutowym opóźnieniem | Czekaj cierpliwie |
| Jeśli powyższe środki zaradcze nie przyniosły zamierzonego skutku, skontaktuj się z wykwalifikowanym specjalistą. Podaj mu numer seryjny urządzenia i dokładnie opisz problem. Nie próbuj samodzielnie naprawiać urządzenia. | | |

**UWAGA! Nie podejmuj samodzielnych prób naprawy osuszacza powietrza – grozi to niebezpieczeństwem.**

## 3. KOD BŁĘDU

| L.p. | Typ awarii | Kod błędu |
|---|---|---|
| 1 | Zabezpieczenie przed wysokim ciśnieniem | E1 |
| 2 | Zabezpieczenie przed niskim ciśnieniem | E2 |
| 3 | Zabezpieczenie przed nieprawidłowym napięciem zasilania | E5 |
| 4 | Zabezpieczenie przed przegrzaniem ogrzewania elektrycznego (termostat resetowany ręcznie) | E7 |
| 5 | Zabezpieczenie przed wysoką temperaturą gazów wylotowych | E8 |
| 6 | Zabezpieczenie przed wysoką temperaturą powietrza wylotowego | EA |
| 7 | Zabezpieczenie przed niską temperaturą otoczenia | Eb |
| 8 | Awaria panelu sterującego | P0 |
| 9 | Awaria czujnika temperatury powietrza wlotowego | P1 |
| 10 | Awaria czujnika temperatury powietrza wylotowego | P2 |
| 11 | Awaria czujnika temperatury gazów wylotowych | P3 |
| 12 | Awaria czujnika temperatury gazu na powrocie | P5 |
| 13 | Awaria czujnika temperatury wężownicy parownika | P6 |
| 14 | Awaria czujnika temperatury powietrza otoczenia | P7 |
| 15 | Awaria czujnika płyty chłodzącej | P8 |
| 16 | Awaria czujnika prądu | P9 |
| 17 | Awaria funkcji restartu pamięci | PA |
| 18 | Awaria modułu sterującego sprężarki lub powiązana awaria okablowania | F1 |
| 19 | Awaria modułu PFC | F2 |
| 20 | Błąd uruchomienia sprężarki | F3 |
| 21 | Nieprawidłowa praca sprężarki | F4 |
| 22 | Zabezpieczenie nadprądowe płytki inwertera | F5 |
| 23 | Zabezpieczenie przed przegrzaniem płytki falownika | F6 |
| 24 | Zabezpieczenie nadprądowe | F7 |

| | | |
|---|---|---|
| 25 | Ochrona przed wysoką temperaturą chłodnicy | F8 |
| 26 | Awaria wentylatora DC | F9 |
| 27 | Zabezpieczenie nadprądowe modułu PFC | FA |

# 4. Ustawienia WiFi

## 4.1. Pobieranie aplikacji

FAIRLAND

Dla użytkowników systemu operacyjnego Android

ANDROID APP ON
Google play

Dla użytkowników iOS

Available on the
App Store

## 4.2. Rejestracja

a) Rejestracja poprzez adres mailowy lub po numerze telefonu

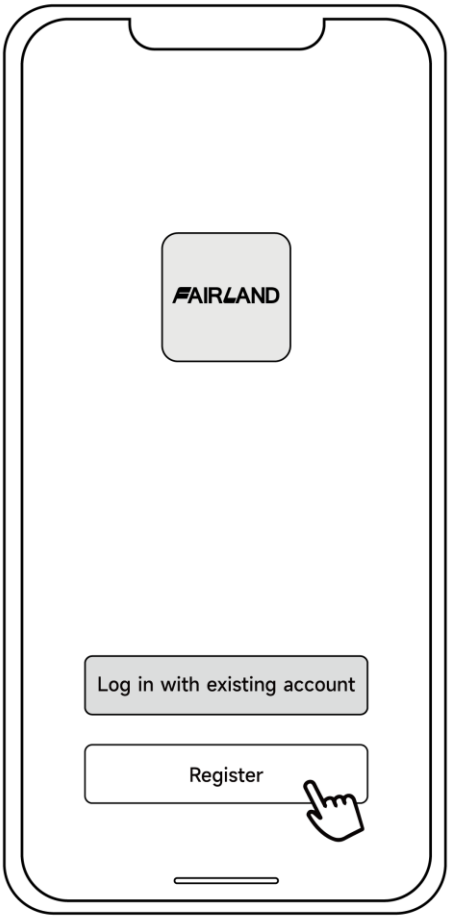


b) Rejestracja po numerze telefonu

## 4.3. Utworzenie rodziny urządzeń

Ustaw nazwę dla rodziny urządzeń i wybierz miejsce pracy urządzenia.

## 4.4. Trzy metody łączenia z urządzeniem

Połącz swój telefon z dostępną siecią Wi-Fi.

4.4.1. Wyszukiwanie automatyczne (Bluetooth)

a) Uruchom Bluetooth na swoim telefonie komórkowym.

b) Po uruchomieniu osuszacza powietrza wciśnij dowolny przycisk, by wybudzić panel sterowania. Następnie wciśnij i przytrzymaj przez trzy sekundy . zacznie migać, co oznacza, że urządzenie weszło w tryb łączenia z siecią Wi-Fi.

c) Wybierz opcję „Add Device” w ekranie aplikacji. Poczekaj, aż aplikacja odnajdzie urządzenie i wciśnij przycisk „add”. Następnie postępuj zgodnie z poniższymi instrukcjami, by powiązać urządzenie z aplikacją.

Uwaga:
1. Skanowanie w poszukiwaniu urządzenia może zająć kilka chwil; czekaj cierpliwie.
2. Z tej funkcji mogą korzystać wyłącznie moduły Wi-Fi z funkcją Bluetooth.

4.4.2. Tryb Easy (szybkie parowanie)

a) Uruchom moduł Wi-Fi

b) Po uruchomieniu osuszacza powietrza wciśnij dowolny przycisk, by wybudzić panel sterowania. Następnie wciśnij i przytrzymaj przez trzy sekundy . zacznie migać, co oznacza, że urządzenie weszło w tryb łączenia z siecią Wi-Fi.

c) Naciśnij przycisk „Add device” i postępuj wedle poniższych instrukcji, by zakończyć parowanie. Po udanym parowaniu urządzenia na ekranie wyświetli się symbol .

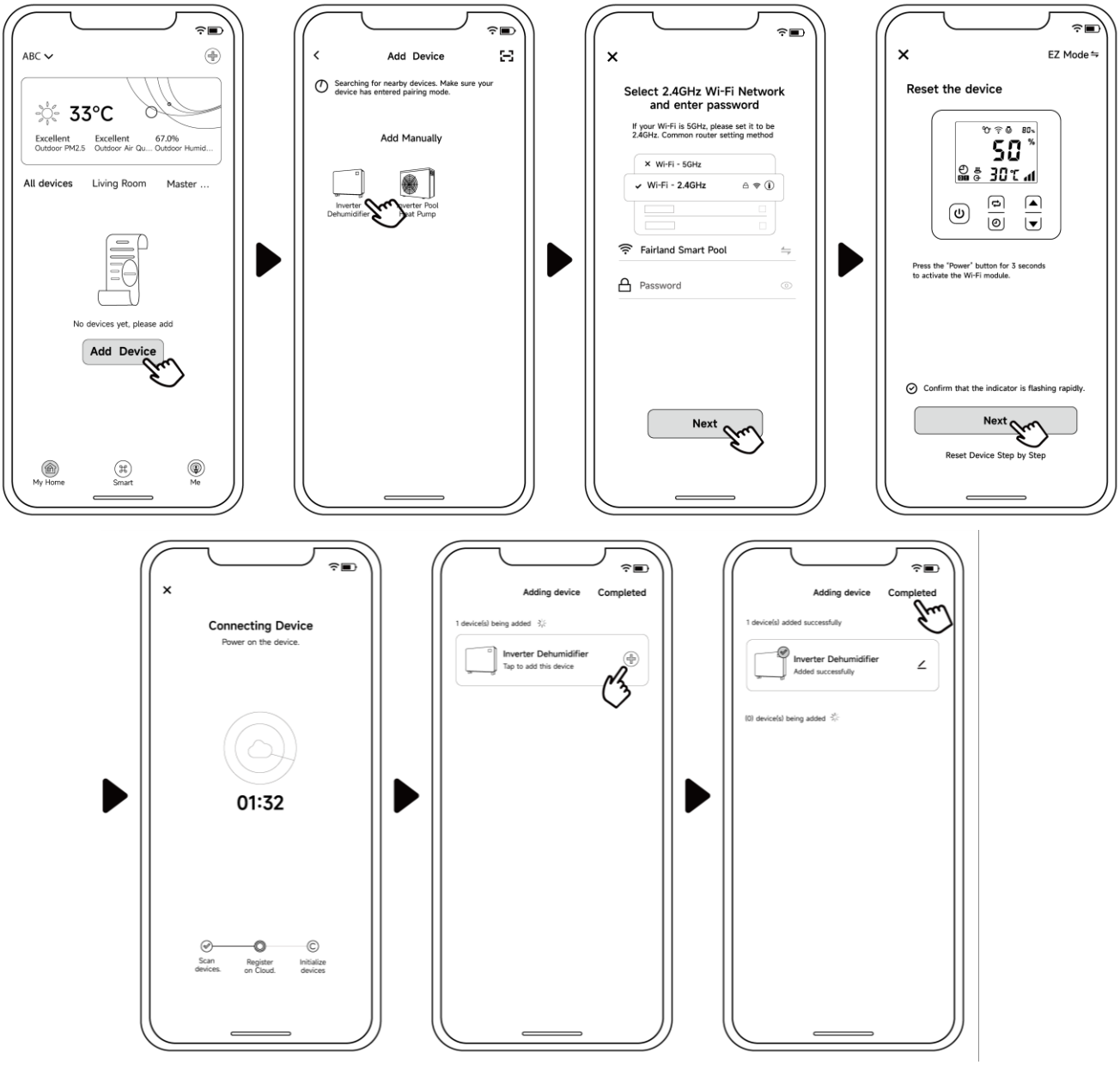


Uwaga:

1. Po zezwoleniu aplikacji na lokalizowanie urządzeń automatycznie odczyta ona nazwę sieci Wi-Fi.
2. Przed wciśnięciem przycisku „Completed” należy raz wcisnąć „**+**”.

4.4.3. Tryb aplikacji

Uruchom moduł Wi-Fi

a) Po uruchomieniu osuszacza powietrza wciśnij dowolny przycisk, by wybudzić panel sterowania. Następnie wciśnij i przytrzymaj przez dziesięć sekund . zacznie migać, co oznacza, że urządzenie weszło w tryb łączenia z siecią Wi-Fi.

b) Naciśnij przycisk „Add device” i postępuj wedle poniższych instrukcji, by zakończyć parowanie. Po udanym parowaniu urządzenia na ekranie wyświetli się symbol .

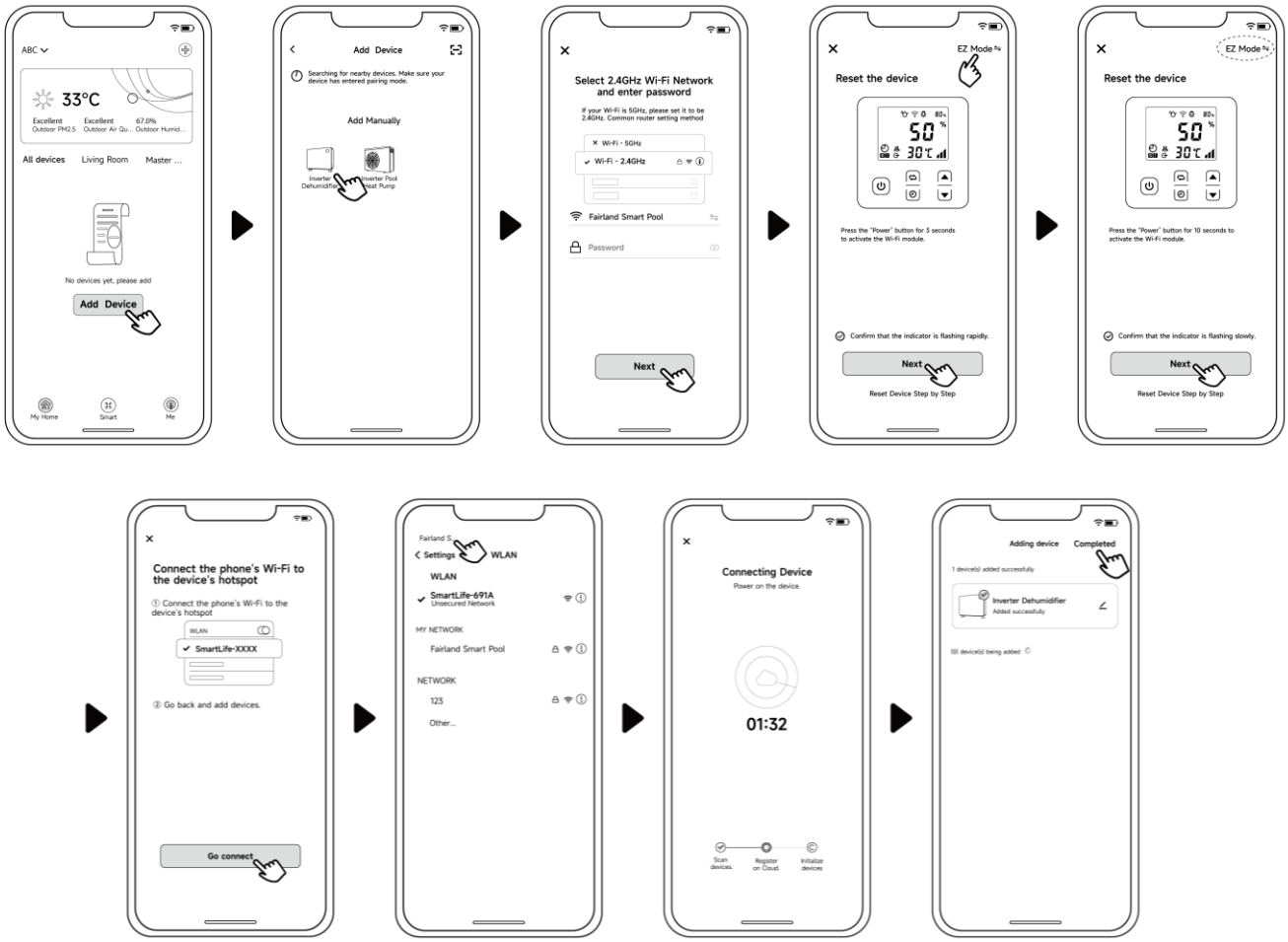


Uwaga: Jeśli urządzenie nie sparuje się automatycznie, kliknij przycisk „Confirm hotspot connection, next”.

4.4.4. Jeśli wystąpią problemy z połączeniem, sprawdź, czy podałeś właściwą nazwę sieci oraz hasło. Sprawdź również, czy twój telefon znajduje się tak blisko urządzenia, jak to możliwe.

4.4.5. Ponowne łączenie z Wi-Fi (po zmianie hasła sieci lub konfiguracji sieci)

Wciśnij przycisk i przytrzymaj go przez 10 sekund, aż symbol zacznie powoli migać. Będzie to trwało przez 60 sekund, po czym symbol zgaśnie. Po przeprowadzeniu tej czynności poprzednie sparowanie zostanie usunięte. W celu ponownego sparowania urządzeń postępuj zgodnie ze wcześniejszą instrukcją.

Uwagi: Sprawdź, czy twój router jest skonfigurowany do pracy z siecią 2,4 GHz.

4.5. Instrukcja obsługi

Poniższa instrukcja dotyczy osuszaczy powietrza bez funkcji grzania elektrycznego.

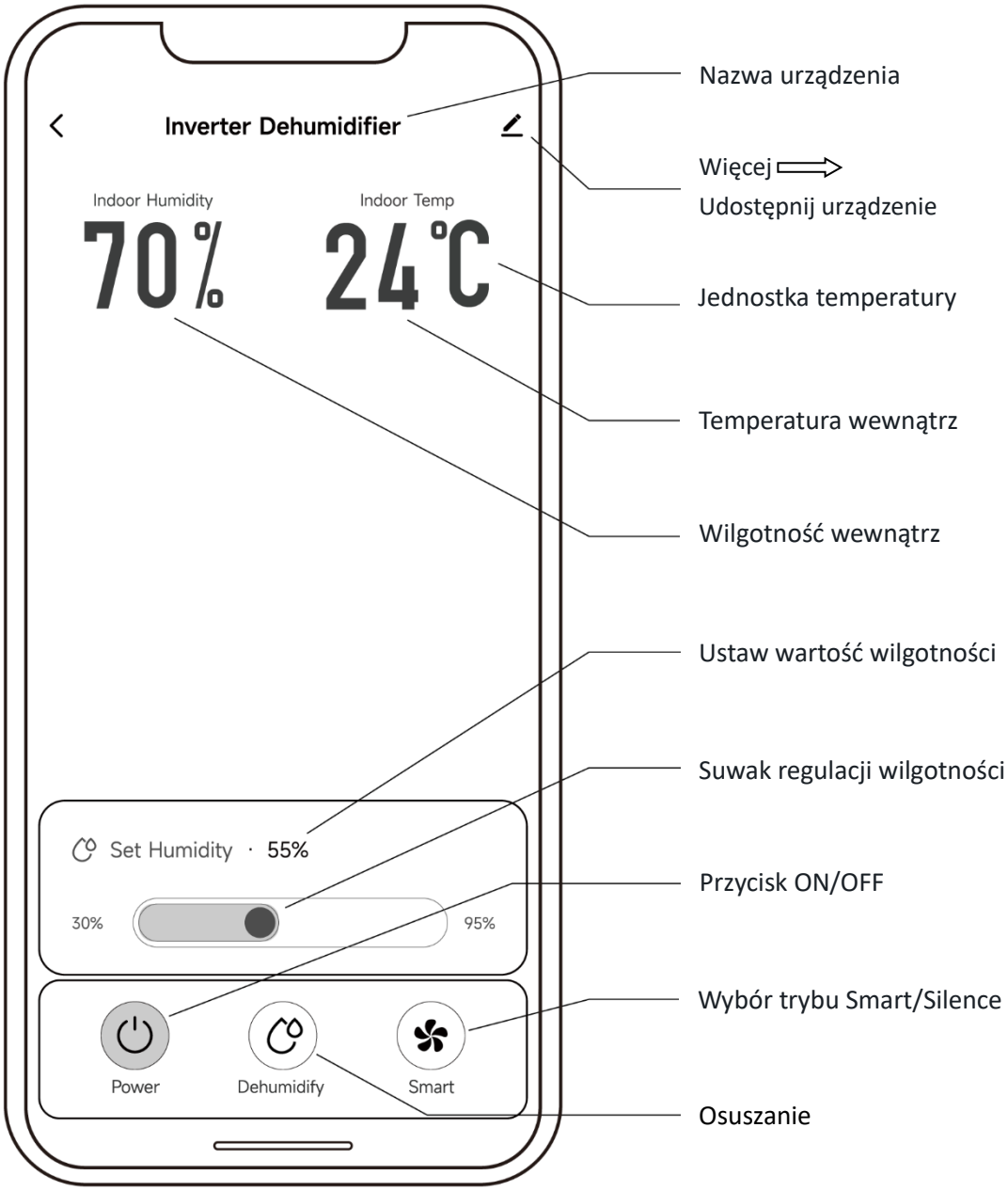

4.6. Udostępnianie urządzenia pozostałym członkom rodziny

Po połączeniu się z urządzeniem twoi bliscy również będą mogli nim sterować.

W tym celu muszą oni najpierw zarejestrować się w aplikacji, a następnie administrator urządzenia, postępując według poniższego schematu, może udzielić im dostępu do urządzenia (poniższe obrazki są wyłącznie poglądowe):

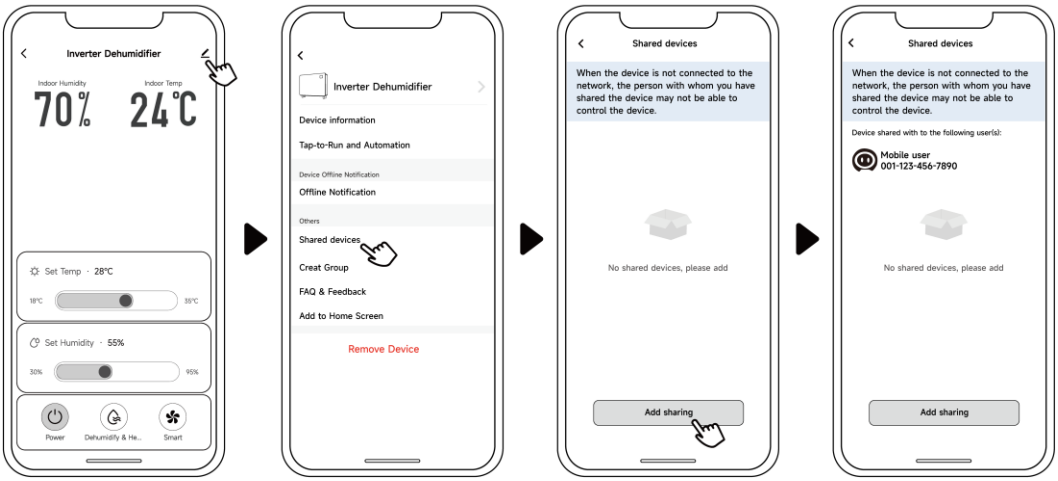


Następnie osuszacz powietrza będzie widoczny dla pozostałych członków rodziny po zalogowaniu się do aplikacji.

**Uwaga:**

1. Wskazane na schemacie warunki atmosferyczne są wyłącznie poglądowe.
2. Aplikacja może być uaktualniana bez wcześniejszego uprzedzenia.

---

**Producent:** YITUO ELECTRIC CO., LTD

NO2.FIRST FLOOR,B06-1,SCIENCE AND TECHNOLOGY INDUSTRIAL PARK,

HIGH-TECH ZONE,GAO LI COMMUNITY,RONGGUI TOWN,SHUNDE

DISTRICT,FOSHAN,GUANGDONG,CHINA

**Dostawca:** FAIRLAND GROUP LIMITED

Add.: Room 2315-2317, No. 69,

Xianlie Road Central, Guangzhou,

P. R. China

**Autoryzowany Przedstawiciel:**

NICEPOOL Sp. z o.o.

ul. Mokronoska 2, 52-407 Wrocław, Polska

tel.: 600 753 709

www.nicepool.pl

---

Producent zastrzega sobie prawo do wprowadzania wszelkich zmian w treści instrukcji.

Producent zastrzega sobie także prawo do dowolnej zmiany specyfikacji technicznej produktu oraz jego wyglądu zewnętrznego bez konieczności informowania o tym fakcie.

Wersja: G00IDr32

iGarden
Artful Living Technology

NICE POOL

# GRZAŁKA

Kompatybilna z inwerterowym osuszaczem powietrza INVERTER-PLUS

# INSTRUKCJA INSTALACJI GRZAŁKI

Tłumaczenie instrukcji oryginalnej

## PL

NicePool Sp. z o.o., ul. Mokronoska 2, 52-407 Wrocław
Tel.: 600 753 709; 604 129 293
biuro@nicepool.pl, www.nicepool.pl

Potrzebne narzędzia i części:

- Śrubokręt
- Grzałka
- Dołączone do grzałki śruby

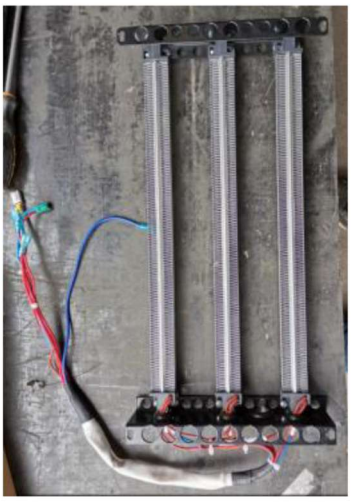

# Montaż grzałki:

## Krok 1

- Na panelu bocznym odkręć dwie śruby
- Zdejmij panel boczny, przesuwając go w dół

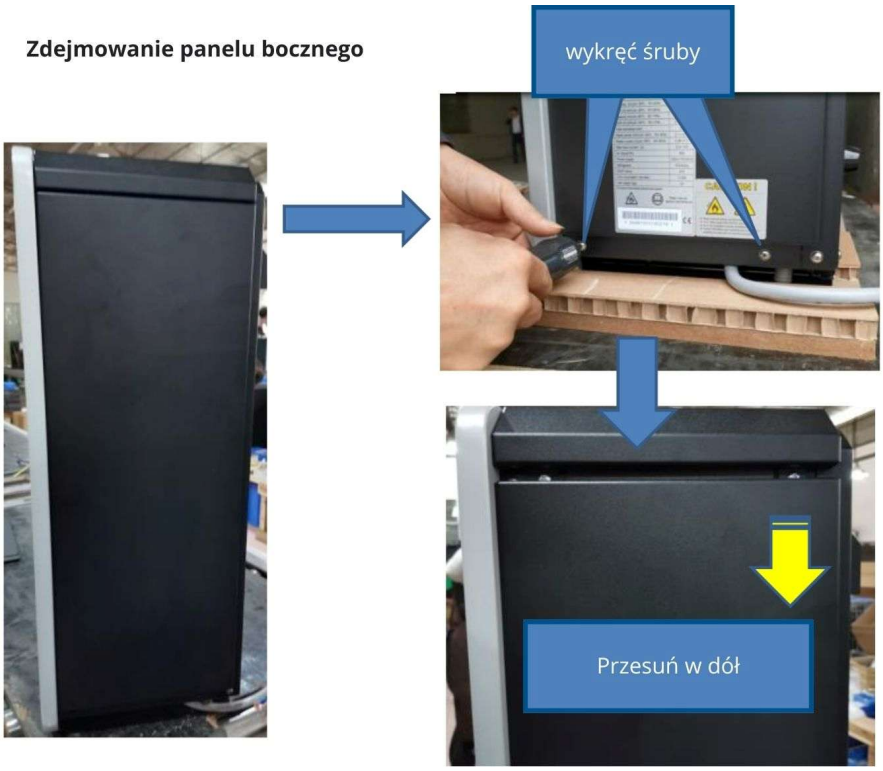


## Krok 2

- Na panelu odkręć cztery śruby
- Zdejmij pokrywę skrzynki elektrycznej

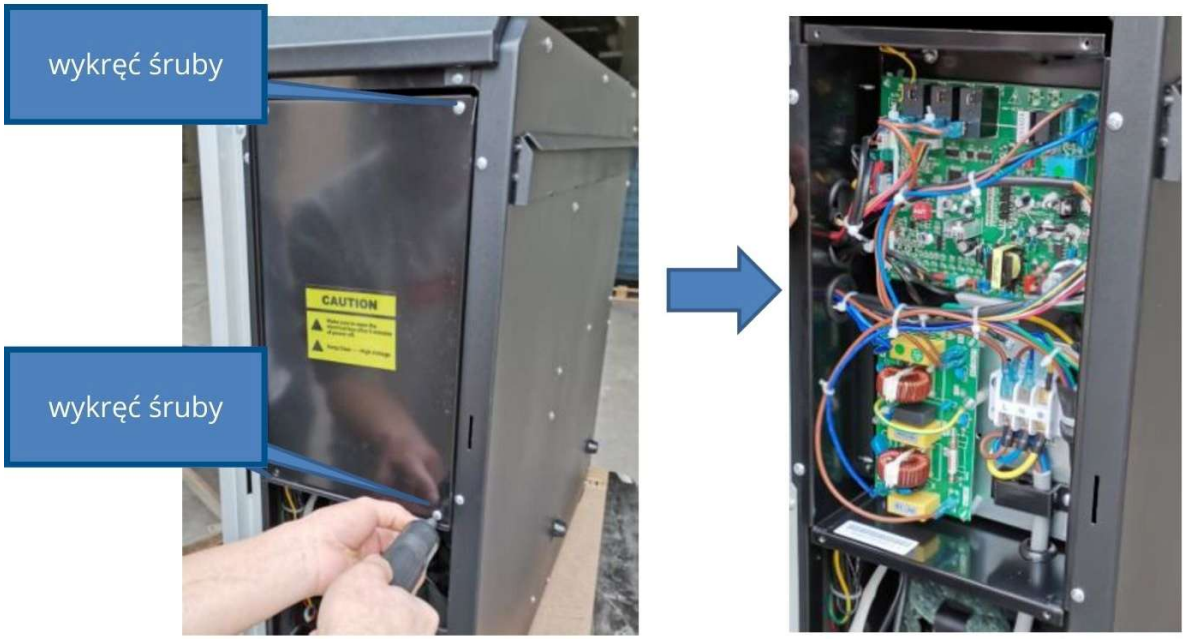

## Krok 3

- Odkręć dwie śruby, trzymające górną obudowę osuszacza
-

- Zdejmij obudowę ruchem pokazanym na zdjęciu (wysuń odbudowę)

## Krok 4

- Włóż grzałkę - dokręć włożoną grzałkę 4 śrubami
- Przełóż przez otwór wiązkę kabli (tak jak na zdjęciu)

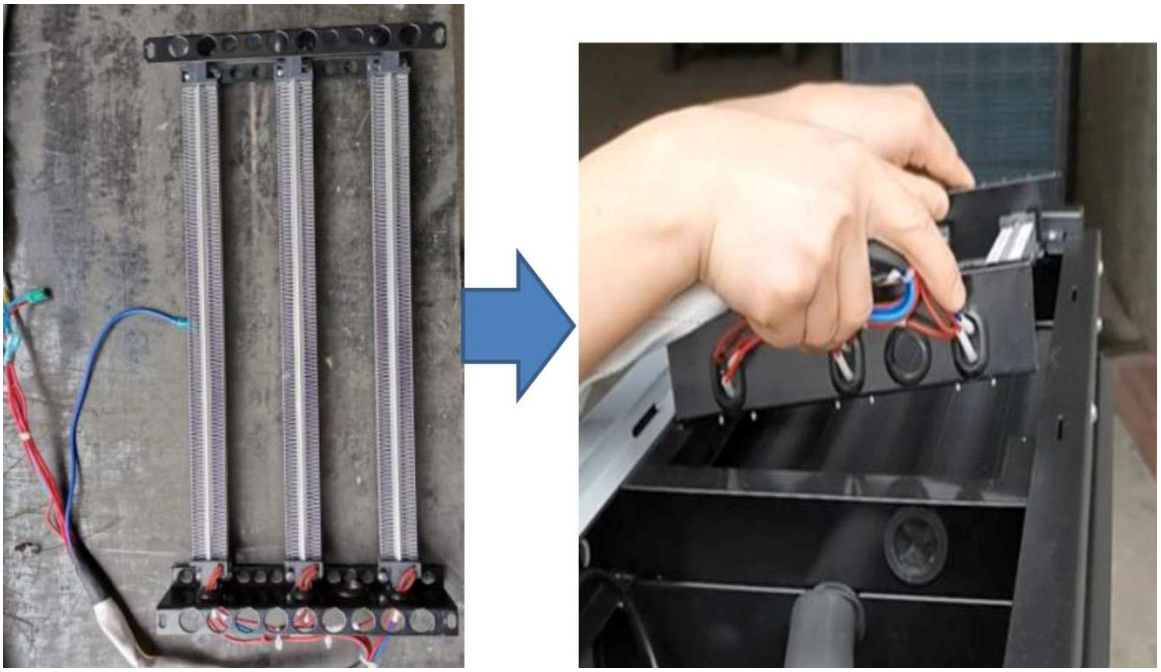

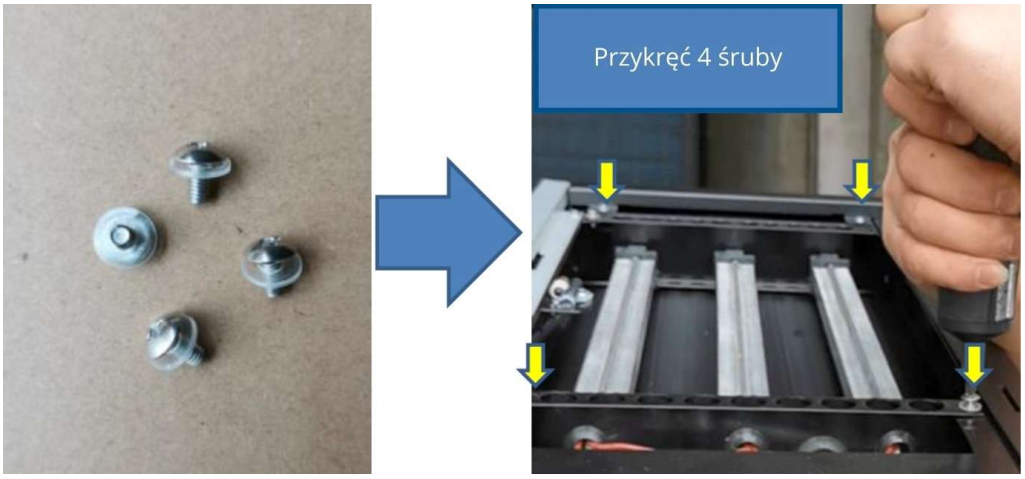


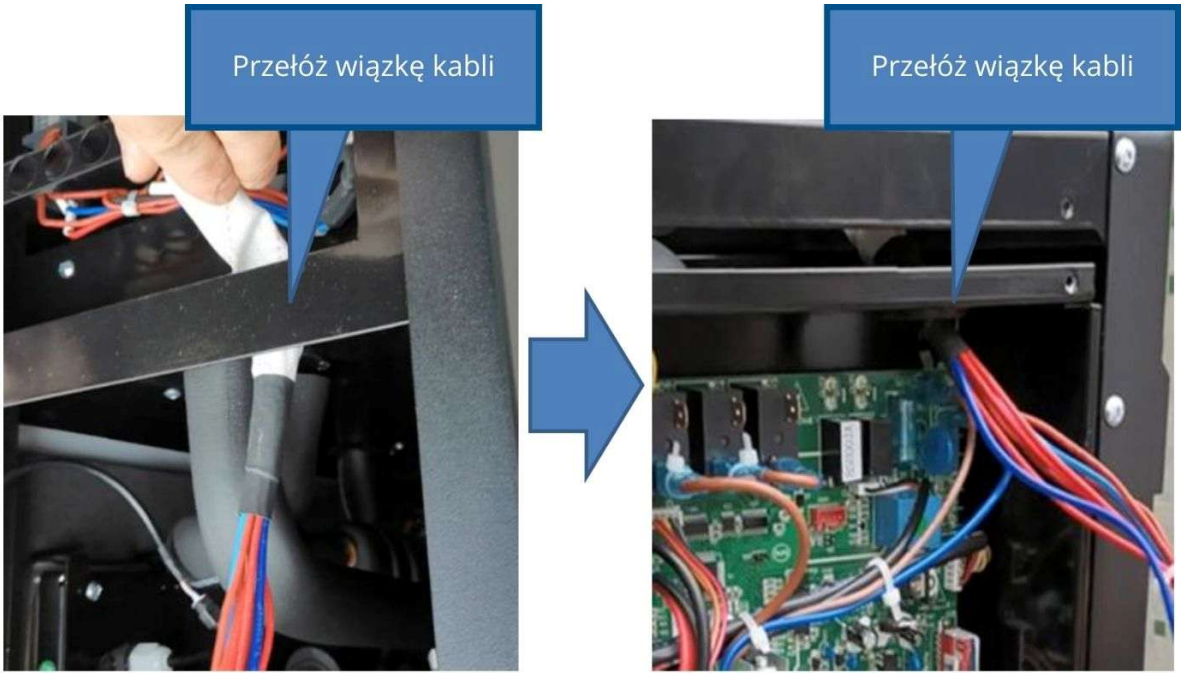


## Krok 5

- Podłącz grzałkę z osuszaczem według zdjęcia

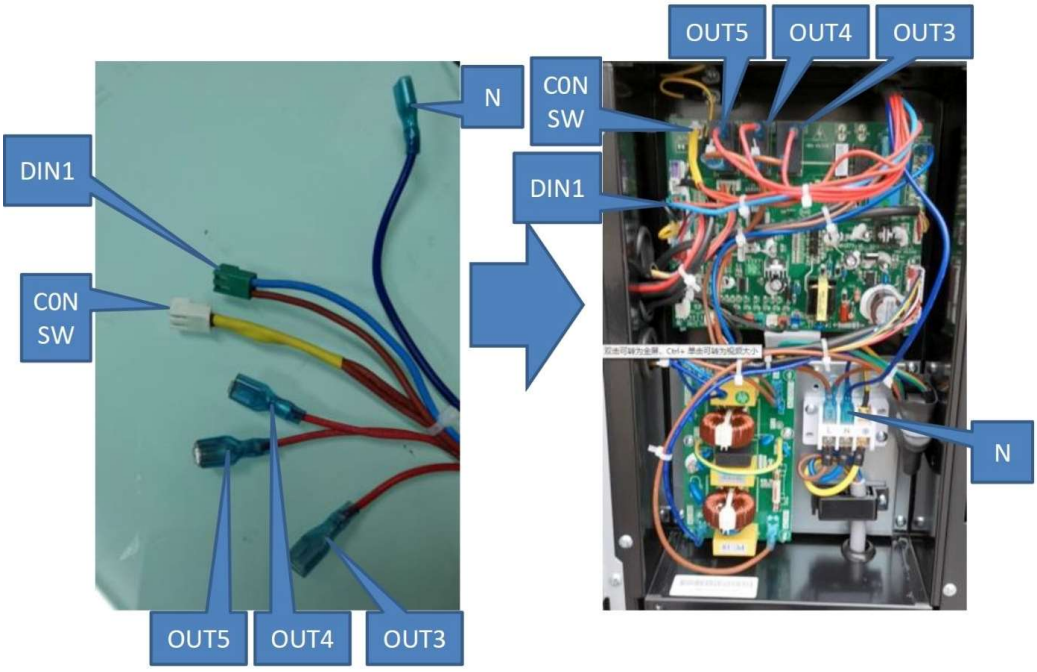

**Krok 6 i 7**
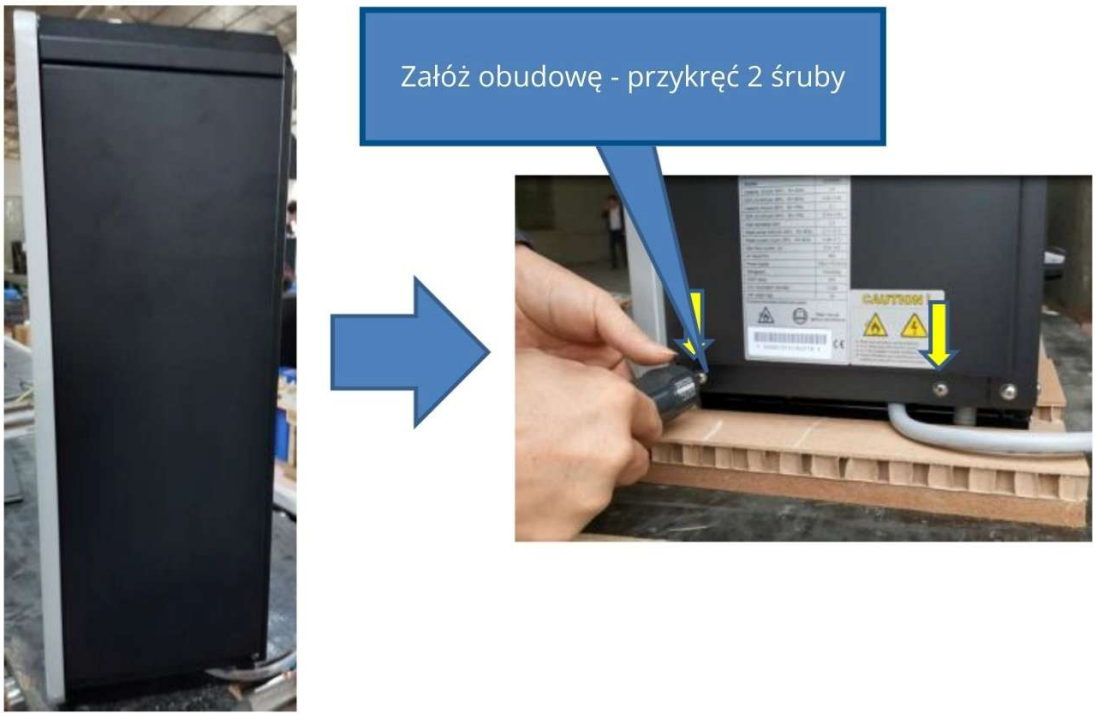
- Załóż górna obudowę osuszacza - przykręć dwie śruby
- Załóż pokrywę skrzynki elektrycznej - przykręć 4 śruby
- Załóż boczną obudowę osuszacza – przykręć 2 śruby